LASER ET CAMÉRAS THERMIQUES

ADAPTATEUR PIVOTANT

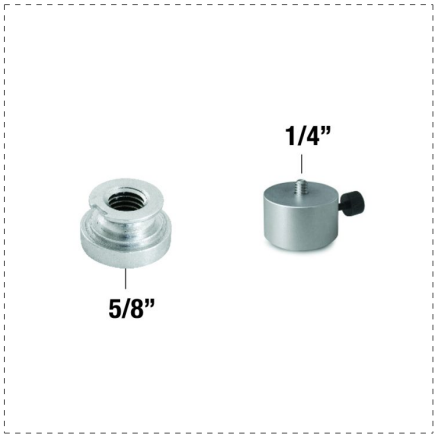

DESCRIPTION

- Couplage pivotant 360° 1/4” - 5/8”
- Compatible avec Réf. 61300, 60804, 60805, 60370, 61375, 60814BR, 61380, 61360, 61365
- Joint rotatif 360° (Réf. 60815)
- Joint fixe (Réf. 60738)

RÉFÉRENCES DE LA GAMME

	Ref.	
80010666	60738	1
07389		

Ref.		
60815	8001066608157	1

GALLERY