MESURES MÉCANIQUES

PIED À COULISSE DE POCHE

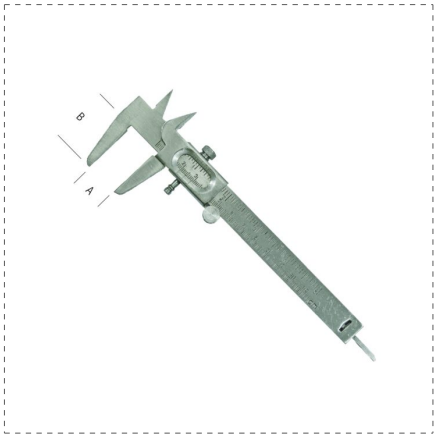

DESCRIPTION

- Pied à coulisee de poche en acier
- Blocage à vis
- Avec roulette coulissante

RÉFÉRENCES DE LA GAMME

Ref.		A mm	B mm	mm	inch	
10700	8001066107001	120	35	0.1	1/16	10
10701	8001066107018	150	35	0.1	1/16	10